Baignoire autoportante
Freestanding bathtub

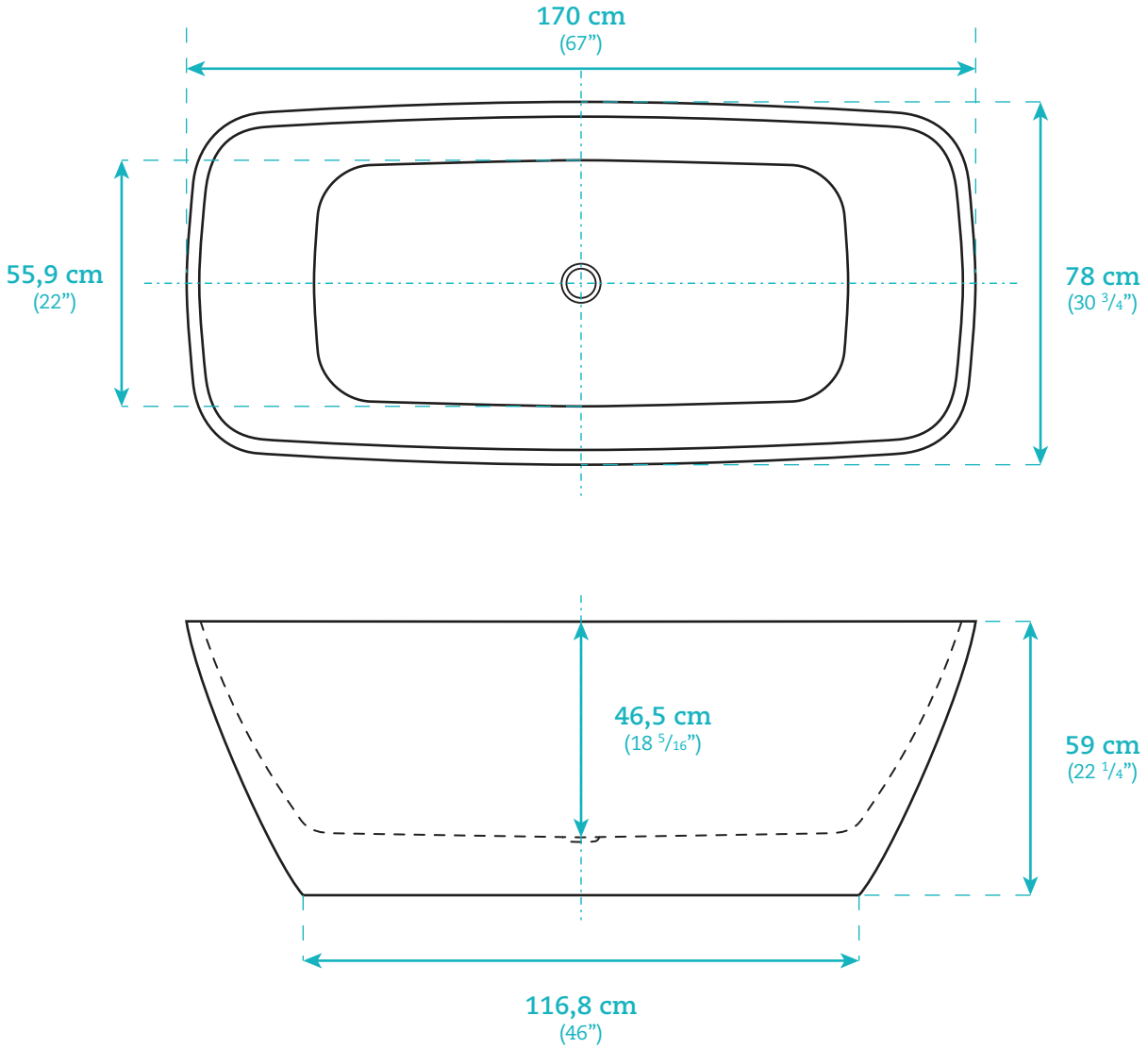

AKK26778

Dimensions

Longueur / Length
170 cm / 67"
Largeur / Width
78 cm / 30 3/4"
Hauteur / Height
59 cm / 22 1/4"

Caractéristiques

- Produit en acrylique
- Baignoire à cuve profonde
- Trop-plein intégré
- Drain de type « pop-up » inclus
- Offert en fini blanc très luisant

Features

- Product made of acrylic
- Deep bathtub
- Built-in overflow
- Pop-up drain included
- Available in a very glossy white finish

AKTUELL.CA

Les images, illustrations et mesures qui se retrouvent dans ce cartable de produits sont à titre indicatif seulement. Le fabricant ne peut être tenu responsable des changements.
Pictures, illustrations and measures are made available only for information purpose. The manufacturer can not be held responsible for changes.