Baignoire en coin encastrable

Built-in bathtub

svelte C

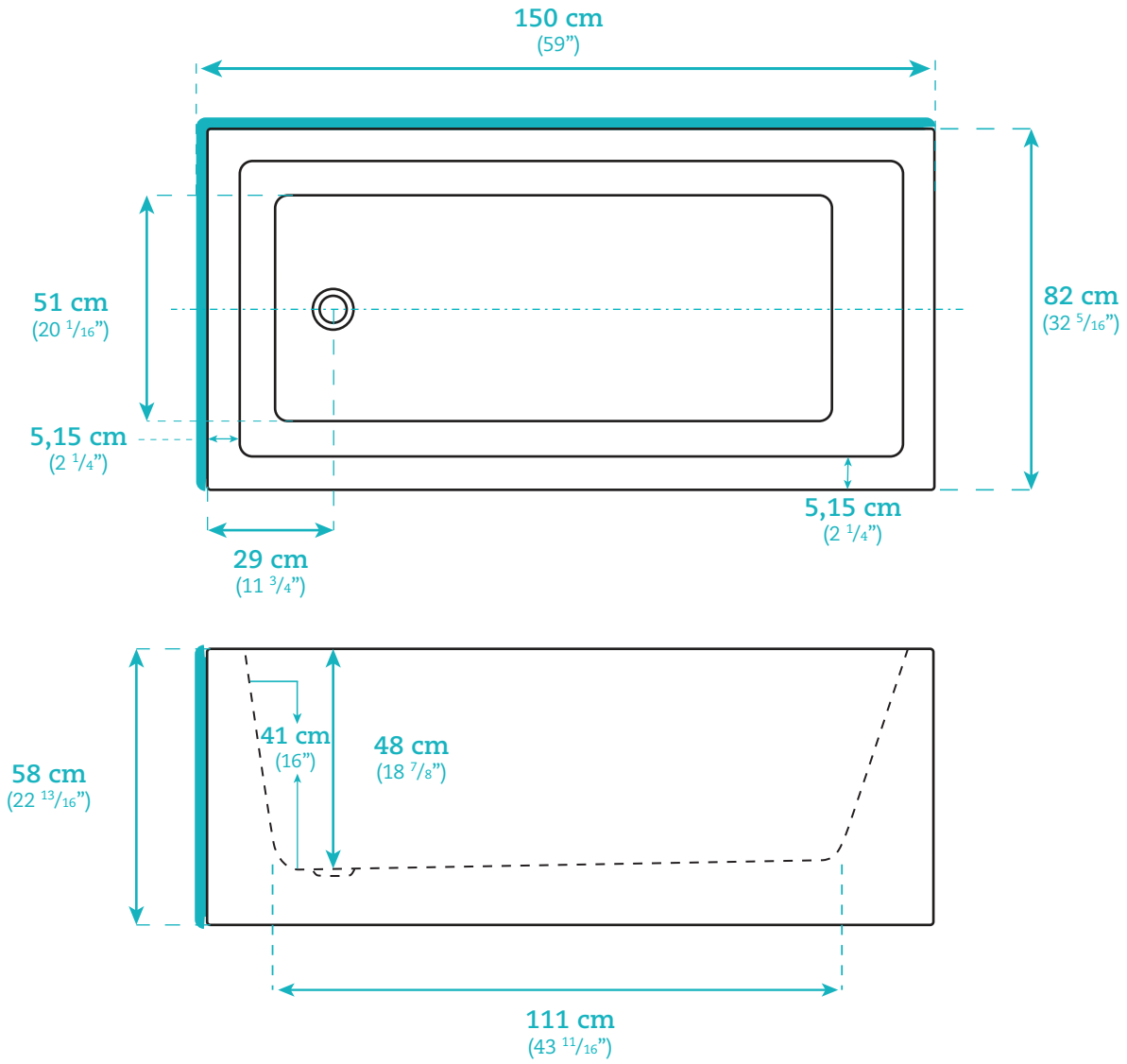

AKK2003 L

Dimensions

Longueur / Length
150 cm / 59"

Largeur / Width
82 cm / 32 5/16"

Hauteur / Height
58 cm / 22 13/16"

Caractéristiques

- Encastré (finie sur deux côtés)
- Produit en acrylique
- Baignoire à cuve profonde
- Trop-plein intégré
- Drain de type « pop-up » inclus
- Offert en fini blanc très luisant

Features

- Built-in (with 2 finished sides)
- Product made of acrylic
- Deep bathtub
- Built-in overflow
- Pop-up drain included
- Available in a very glossy white finish

AKTUELL.CA

Les images, illustrations et mesures qui se retrouvent dans ce cartable de produits sont à titre indicatif seulement. Le fabricant ne peut être tenu responsable des changements.
Pictures, illustrations and measures are made available only for information purpose. The manufacturer can not be held responsible for changes.