Baignoire murale autoportante
Freestanding wall bathtub

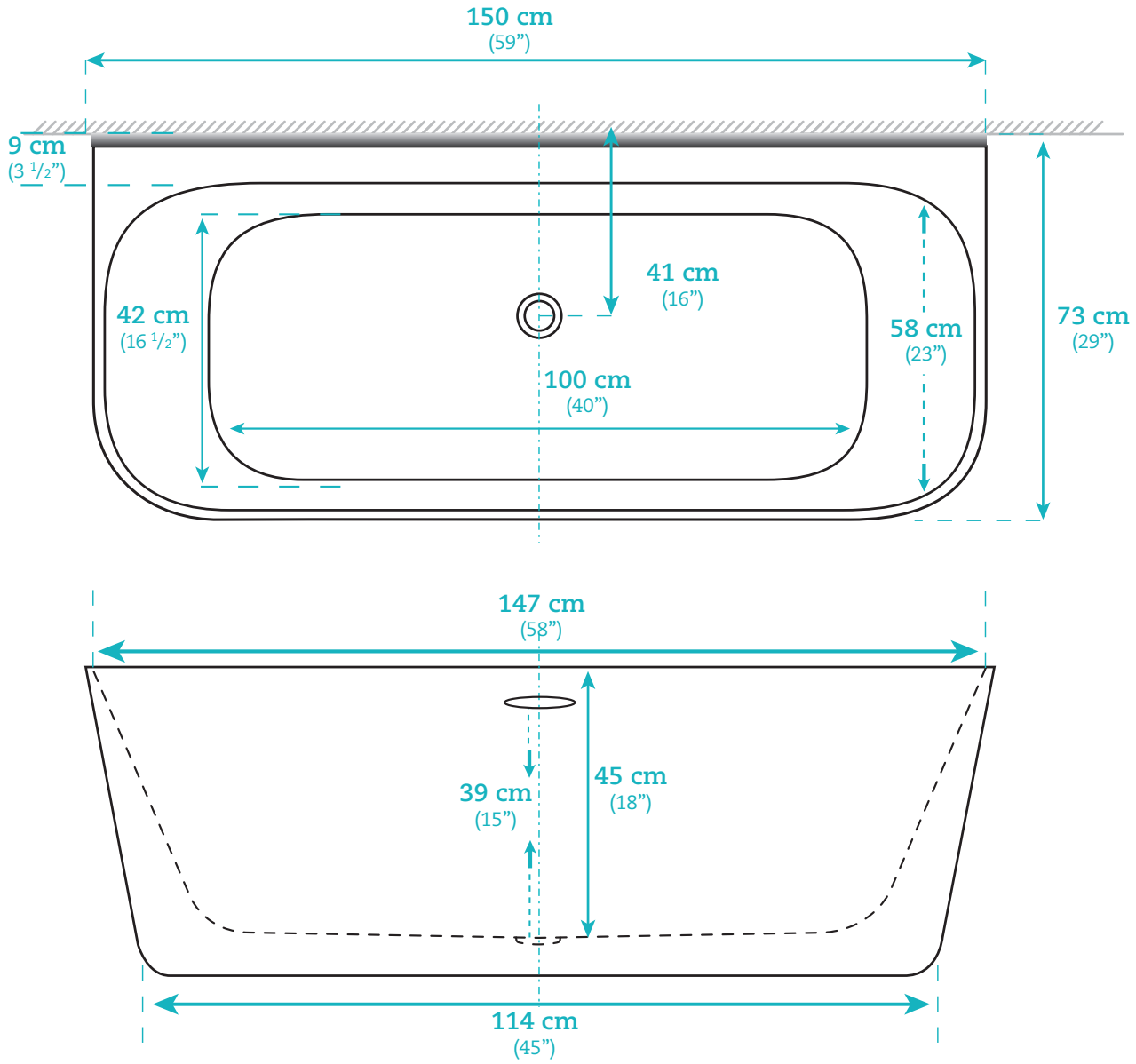

AKK122573WH

Dimensions

Longueur / Length

Haut/Top: 150 cm / 59”

Largeur / Width

Haut/Top: 73 cm / 29”

Hauteur / Height

58 cm / 23”

Caractéristiques

- Finie sur 3 côtés avec bride de carrelage
- Produit en acrylique
- Baignoire à cuve profonde
- Trop-plein intégré
- Drain de type « pop-up » inclus
- Offert en fini blanc très luisant
- Possibilité d’installer le robinet sur la baignoire ou au mur.

Features

- 3 finished sides with one tiling flange
- Product made of acrylic
- Deep bathtub
- Built-in overflow
- Pop-up drain included
- Available in a very glossy white finish
- Faucet can be installed on the edge of the bath or on the wall

AKTUELL.CA

Les images, illustrations et mesures qui se retrouvent dans ce cartable de produits sont à titre indicatif seulement. Le fabricant ne peut être tenu responsable des changements.
Pictures, illustrations and measures are made available only for information purpose. The manufacturer can not be held responsible for changes.