AKK99213WH

DIMENSIONS : **Longueur :** 130cm / 51″ • **Largeur :** 70cm / 27½″• **Hauteur :** 55cm / 22″

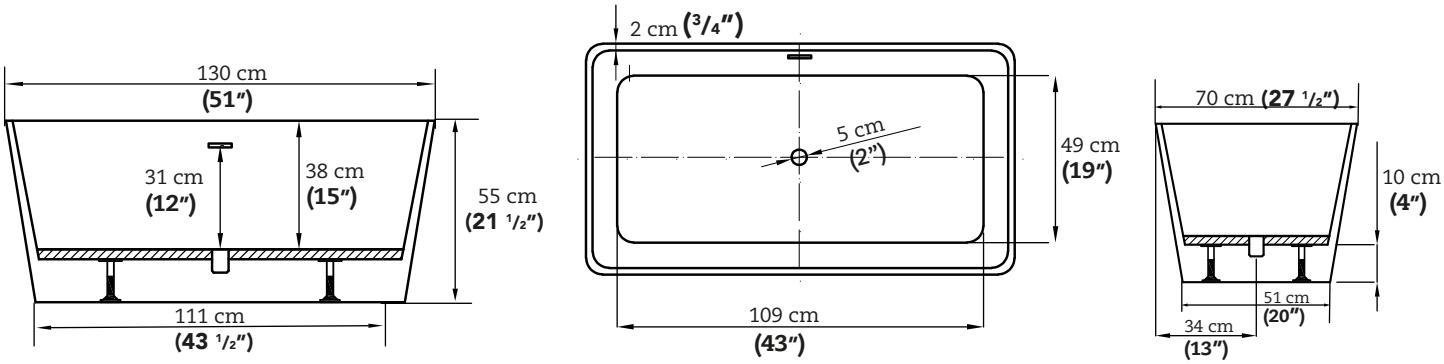

AKK99215WH

DIMENSIONS : **Longueur :** 150cm / 59″ • **Largeur :** 72cm / 28″• **Hauteur :** 55cm / 22″

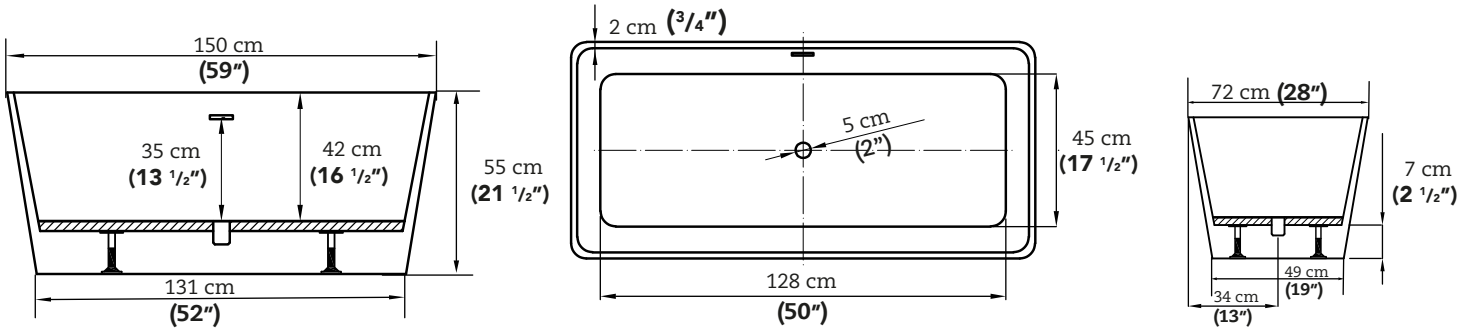

CARACTÉRISTIQUES

- Produit en acrylique
- Baignoire à cuve profonde
- Trop-plein intégré
- Drain de type « pop-up » inclus
- Offert en fini blanc très luisant