# Lavabo
## *Basin*

# AKK2102

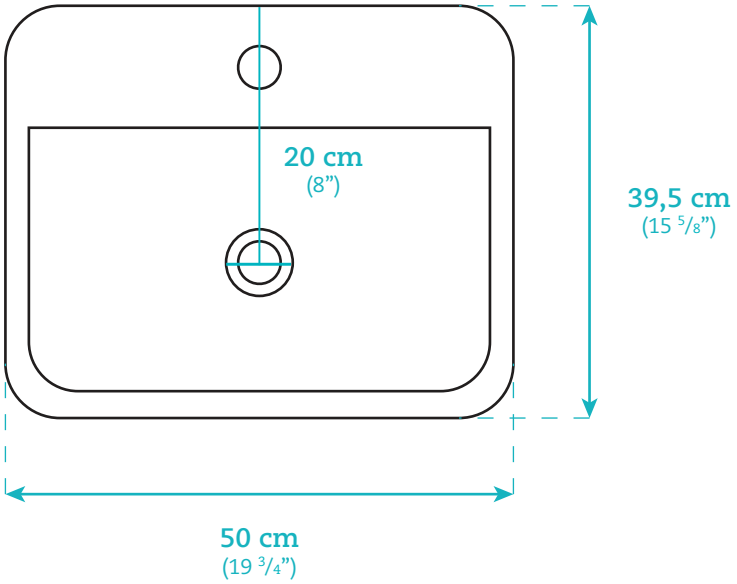


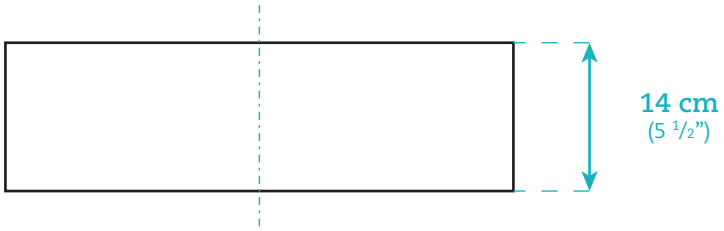

**AKK2102**
*(Blanc lustré, Glossy White)*

**AKK2102MB**
*(Noir mat, Matte Black)*

## Dimensions

**Largeur / Width**
50 cm / 19 3/4"

**Profondeur / Depth**
39,5 cm / 15 5/8"

**Hauteur / Height**
14 cm / 5 1/2"

## Caractéristiques

- Pré-percé, monotrou
- Porcelaine de qualité supérieure
- Couleur blanc lustré ou noir mat
- Sans trop plein

## Features

- One hole pre-drilled
- High quality porcelain
- Ultra Glossy white or Matte Black
- Without overflow

Les images, illustrations et mesures qui se retrouvent dans ce cartable de produits sont à titre indicatif seulement. Le fabricant ne peut être tenu responsable des changements.
*Photos, illustrations, and measurements are for informational purposes only. Manufacturer cannot be held responsible for any subsequent changes.*