AKK2106

Lavabo
Basin

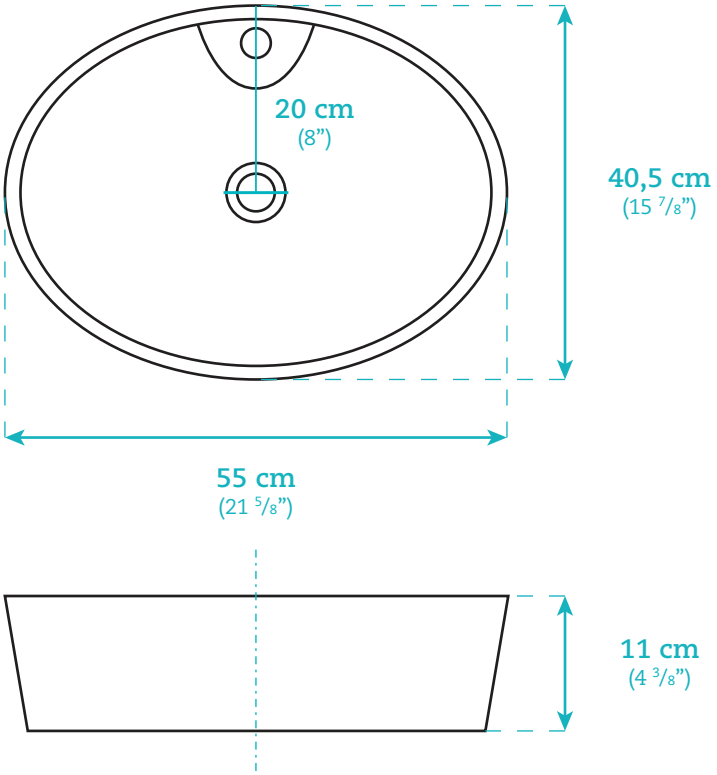

AKK2106

Dimensions

Largeur / Width
55 cm / 21 5/8"

Profondeur / Depth
40,5 cm / 15 7/8"

Hauteur / Height
11 cm / 4 3/8"

Caractéristiques

- Pré-percé, monotrou
- Porcelaine de qualité supérieure
- Couleur ultra blanche
- Sans trop plein

Features

- One hole pre-drilled
- High quality porcelain
- Ultra white color
- Without overflow

AKTUELL.CA

Les images, illustrations et mesures qui se retrouvent dans ce cartable de produits sont à titre indicatif seulement. Le fabricant ne peut être tenu responsable des changements.
Photos, illustrations, and measurements are for informational purposes only. Manufacturer cannot be held responsible for any subsequent changes.