Lavabo
Basin

AKK2120

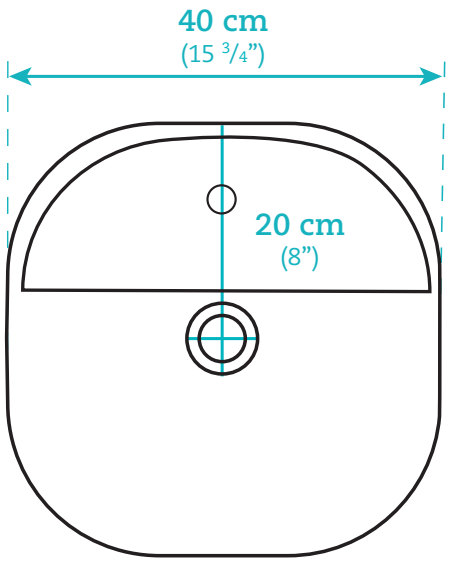

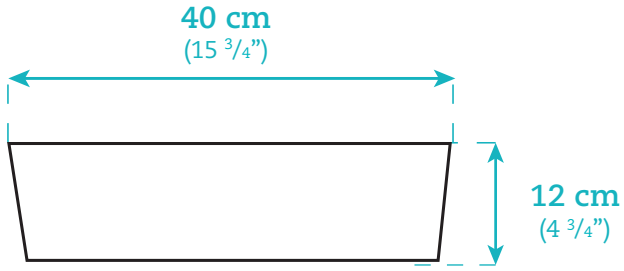

AKK2120

Dimensions

Lavabo rond / Round Bowl Sink

Largeur / Width
40 cm / 15 3/4"

Profondeur / Depth
40 cm / 15 3/4"

Hauteur / Height
12 cm / 4 3/4"

Caractéristiques

- Pré-percé, monotrou
- Porcelaine de qualité supérieure
- Couleur ultra blanche
- Sans trop plein

Features

- One hole pre-drilled
- High quality porcelain
- Ultra white color
- Without overflow

AKTUELL.CA

Les images, illustrations et mesures qui se retrouvent dans ce cartable de produits sont à titre indicatif seulement. Le fabricant ne peut être tenu responsable des changements.
Photos, illustrations, and measurements are for informational purposes only. Manufacturer cannot be held responsible for any subsequent changes.