Lavabo
Basin

AKK2140

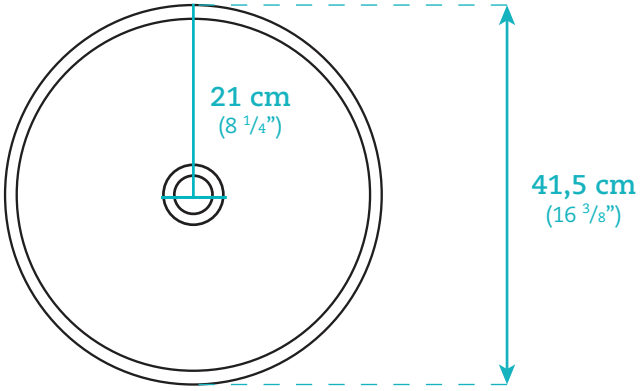

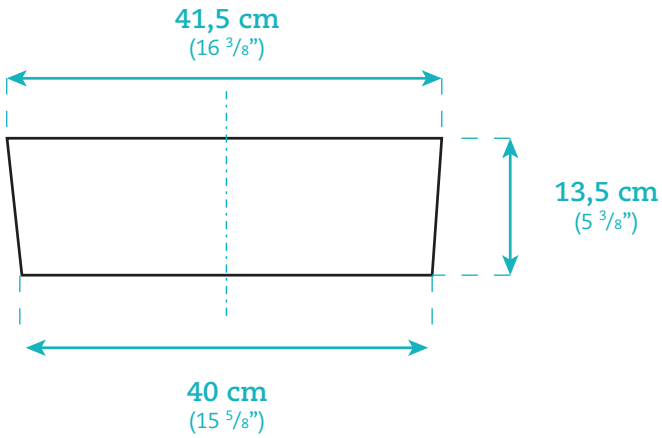

AKK2140

Dimensions

Largeur / Width
41,5 cm / 16 3/8"

Profondeur / Depth

Extérieure / Exterior
40 cm / 15 3/8"

Hauteur / Height
13,5 cm / 5 3/8"

Caractéristiques

- Porcelaine de qualité supérieure
- Couleur ultra blanche
- Sans trop plein

Features

- High quality porcelain
- Ultra white color
- Without overflow

AKTUELL.CA

Les images, illustrations et mesures qui se retrouvent dans ce cartable de produits sont à titre indicatif seulement. Le fabricant ne peut être tenu responsable des changements.
Photos, illustrations, and measurements are for informational purposes only. Manufacturer cannot be held responsible for any subsequent changes.