Lavabo sous-comptoir

AKK9102

Undermount Basin

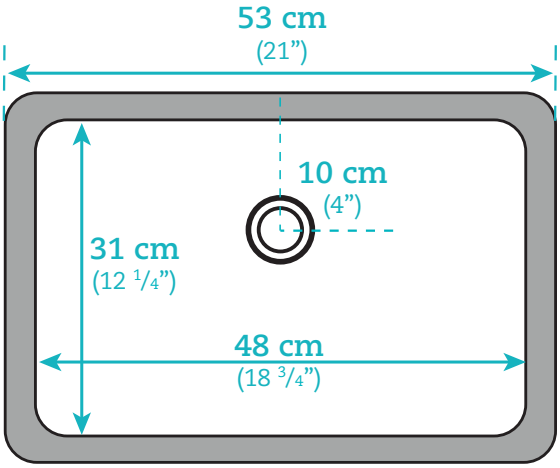

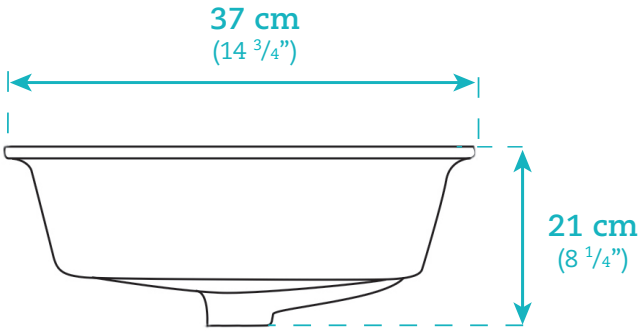

AKK9102

Dimensions

Lavabo rectangulaire sous-comptoir / Undermount Rectangular Sink

Largeur / Width
Extérieure / Exterior
53 cm / 21”
Intérieure / Interior
48 cm / 18 3/4”

Profondeur / Depth
Extérieure / Exterior
37 cm / 14 3/4”
Intérieure / Interior
31 cm / 12 1/4”

Hauteur / Height
21 cm / 8 1/4”

Caractéristiques

- Porcelaine de qualité supérieure
- Couleur ultra blanche
- Avec trop plein

Features

- High quality porcelain
- Ultra white color
- With overflow

AKTUELL.CA

Les images, illustrations et mesures qui se retrouvent dans ce cartable de produits sont à titre indicatif seulement. Le fabricant ne peut être tenu responsable des changements.

Photos, illustrations, and measurements are for informational purposes only. Manufacturer cannot be held responsible for any subsequent changes.