AKK61017WH **DIMENSIONS :** **Longueur :** 170cm / 67" • **Largeur :** 80cm / 31 ½'' • **Hauteur :** 56cm / 22 ¼"

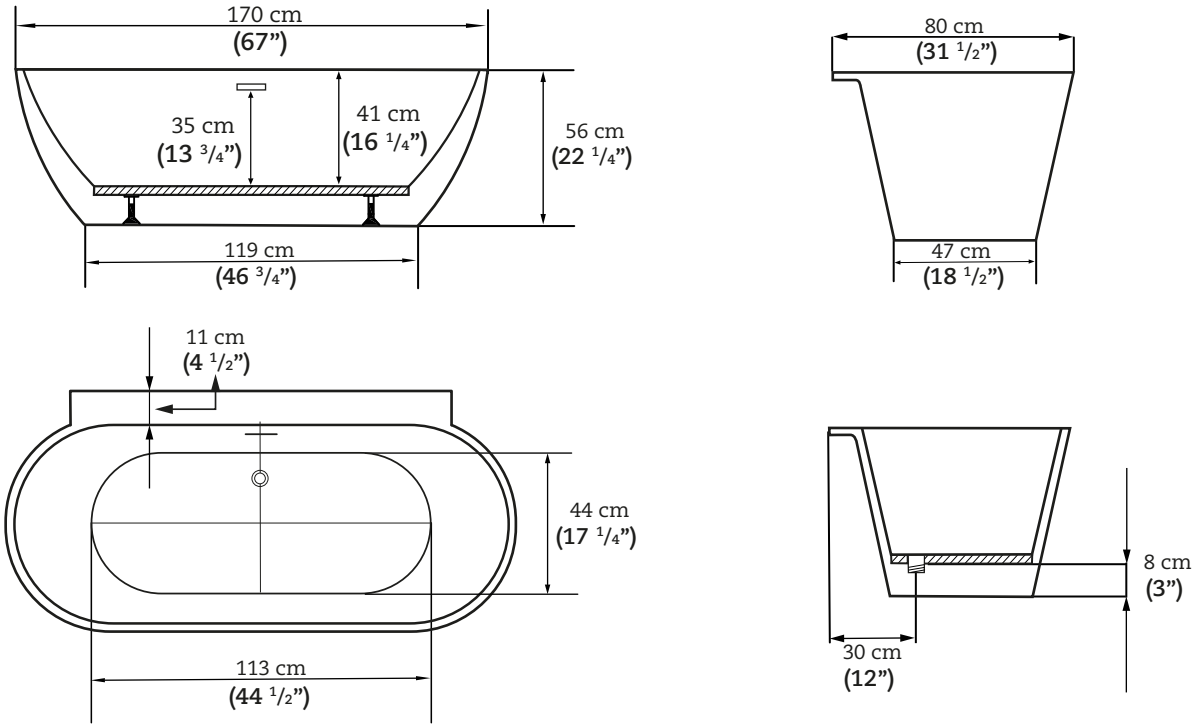

CARACTÉRISTIQUES

- Produit en acrylique
- Baignoire à cuve profonde
- Trop-plein intégré
- Drain de type « pop-up » fini chrome inclus
- Offert en fini blanc très luisant

Les dimensions indiquées sont approximatives et fournies à titre informatif. Il est essentiel de valider toutes les mesures sur le chantier avant l'installation. Le manufacturier ne pourra être tenu responsable des écarts ou erreurs de mesure.